TORQUÍMETRO DE TRUENO

SURTEK
HERRAMIENTAS PARA PROFESIONALES

CÓDIGO
107104

DIAGRAMA DE DESPIECE

CARACTERÍSTICAS

CUADRO	ENTRADA DE CUADRO PULG.	ENTRADA DE CUADRO mm	CAPACIDAD DE TORSIÓN ft-lb	CAPACIDAD DE TORSIÓN m-kg
3/4"	3/4"	19 mm	50 - 300	6.9 - 41.4

FECHA
14/04/2022

USO PROFESIONAL

1 AÑO DE GARANTÍA

No.	ID	ESPAÑOL	ENGLISH
1	107104R1001	Tapa del cuadro	Cover of driver
2	107104R1002	Balín	Ball of driver
3	107104R1003	Resorte	Spring of ball
4	107104R1004	Cuadro 3/8"	Square driver
5	107104R1005	Leva de cambio	Cam
6	107104R1006	Resorte	Conical spring
7	107104R1007	Cuña derecha	Acting block-right
8	107104R1008	Cuña izquierda	Acting block-left
9	107104R1009	Brazo primario	Primary arm
10	107104R1010	Balín (pieza)	Balls of arm (piece)
11	107104R1011	Perno	Dowel pin

No.	ID	ESPAÑOL	ENGLISH
12	107104R1012	Tornillo sin cabeza	Adjustable screw
13	107104R1013	Tornillo	Flat head cap screws
14	107104R1014	Placa de cambio	Deflecting button
15	107104R1015	Perno	Necx pin
16	107104R1016	Anillo de retención	E-snap ring
17	107104R1017	Tubo de palanca	Lever of tube
18	107104R1018	Tapón de goma	Screw plug
19	107104R1019	Rodillo	Roller
20	107104R1020	Balín	Balls of bracket
21	107104R1021	Soporte	Roller of bracket
22	107104R1022	Perno rodillo	Roller pin

No.	ID	ESPAÑOL	ENGLISH
23	107104R1023	Resorte compresor	Compression spring
24	107104R1024	Perno guía	Guide pin
25	107104R1025	Poste propulsor	Propulsive post
26	107104R1026	Mango ajustable	Adjustable handle
27	107104R1027	Tornillo sin cabeza	M4 hex socket set
28	107104R1028	Tornillo de ajuste	Lock screw
29	107104R1029	Cople conector	Cap nut
30	107104R1030	Tuerca de ajuste	Adjustable stud
31	107104R1031	Perno aguja	Needle pin
32	107104KIT1	Kit de matraca (incluye 1-8 y 13-16)	Spare parts pack (include 1-8 & 13-16)
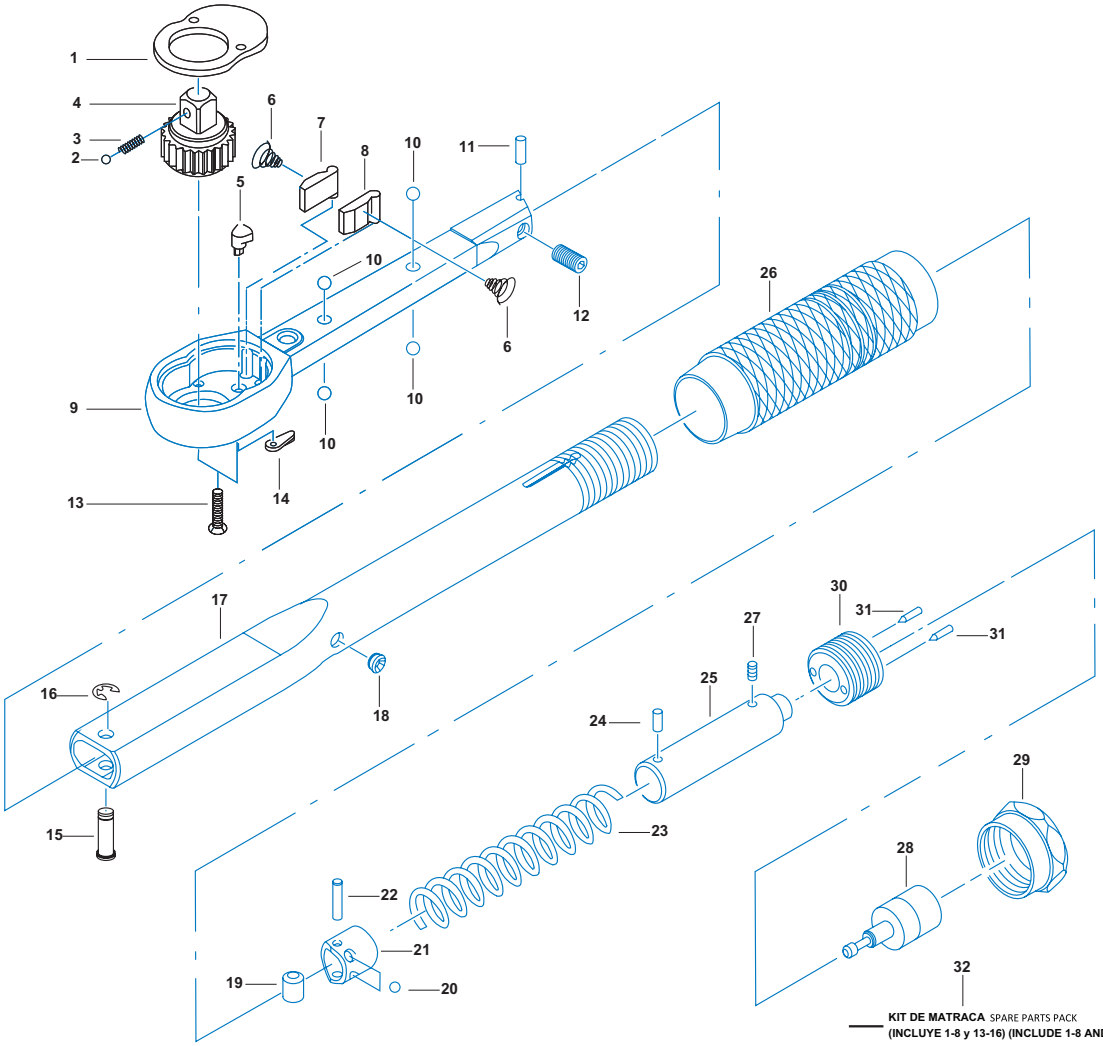
N/D producto No Disponible para venta \ N/D product Not Available for sale